Suspension Child Carrier

Il est recommandé que le siège enfant soit assemblé et monté par un technicien professionnel.

Il est impératif de lire la notice d'utilisation avant l'installation.

Classe de charge : A22 (22kg / 48,5lb)

Outillage nécessaire à l'assemblage :
Clé Allen de 5mm

Table des matières

Faites connaissance avec votre Topeak BabySeat ---------- 4

Monter le porte-bagages sur le vélo ---------- 6

Monter le siège enfant sur le porte-bagages ---------- 8

Sécuriser le siège enfant sur le pilier de selle ---------- 9

Ouverture de la barre d'appui ---------- 10

Ajuster la hauteur des repose-pieds ---------- 11

Régler le BabySeat à la taille de votre enfant ---------- 12

Retirer le coussin ---------- 13

Attention ---------- 14

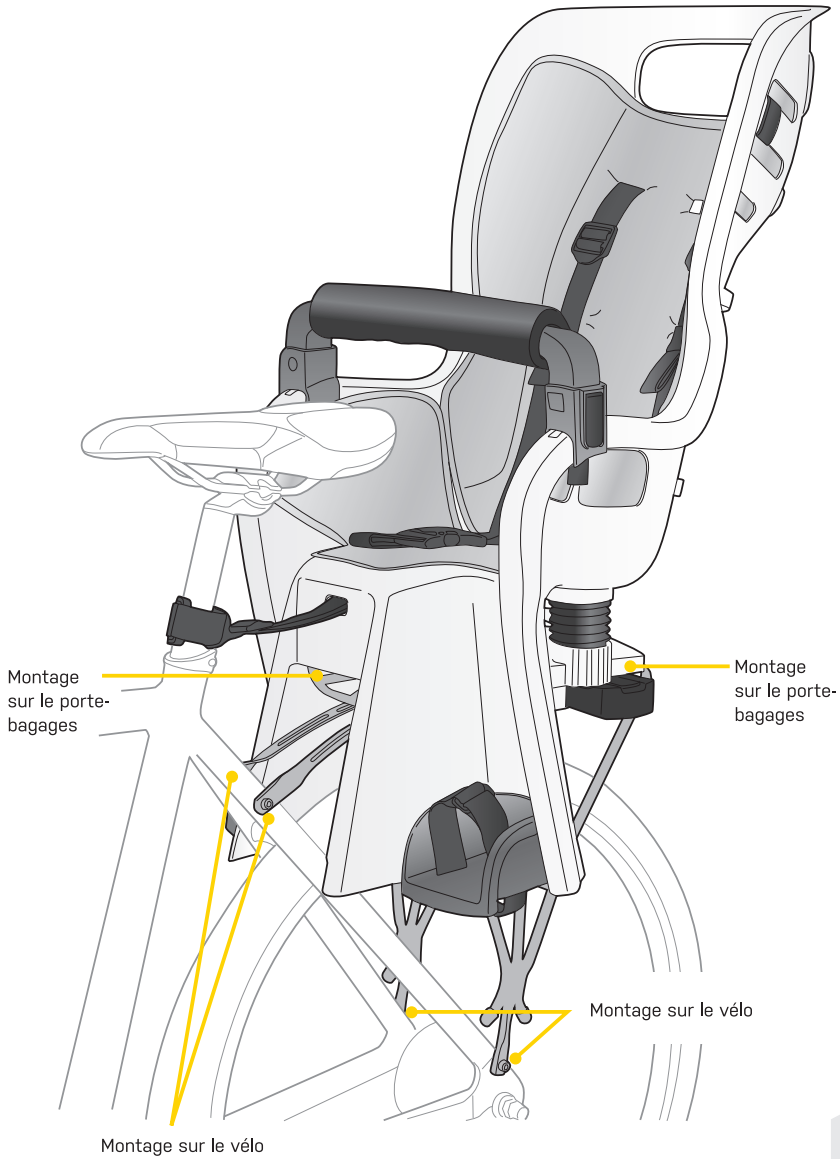
Montage sur le porte-bagages
Montage sur le porte-bagages
Montage sur le vélo
Montage sur le vélo

Faites connaissance avec votre Topeak BabySeat

Cette page vous permettra de vous familiariser avec les différents éléments de votre Topeak BabySeat.

LISTE DES PIÈCES ILLUSTRÉES

1. SIÈGE
2. PORTE-BAGAGES
3. BARRE D'APPUI
4. COUSSIN DE LA BARRE D'APPUI
5. COUSSIN DU SIÈGE
6. REPOSE PIEDS x 2
7. SANGLES DE PIEDS x 2
8. LEVIER D'AJUSTEMENT RAPIDE POUR LES REPOSE PIEDS x 2
9. TIROIR DE BLOCAGE AVEC BOUTON
10. RÉFLECTEUR
11. BASE D'ABSORPTIONS DE L'AMORTISSEUR
12. RESSORTS x 2
13. ATTACHE DE SÉCURITÉ
14. BOUCLE ARRIÈRE
15. TROU INFÉRIEUR
16. FIXATIONS ARRIÈRE
17. FIXATION POUR ÉCLAIRAGE ARRIÈRE

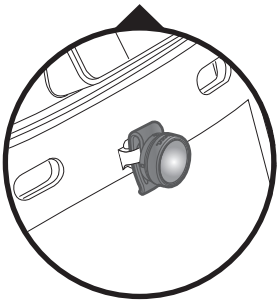

* Éclairage arrière non inclus

MAINTENANCE:
Veuillez utiliser un savon doux et de l'eau pour nettoyer le BabySeat. Le coussin de siège, harnais de sécurité et coussin de la barre d'appui ne doivent être lavé qu'à la main. Lubrifier occasionnellement la visserie du porte-bagage et du siège avec un lubrifiant à base de Téflon®.

* Teflon® est une marque déposée de DuPon.

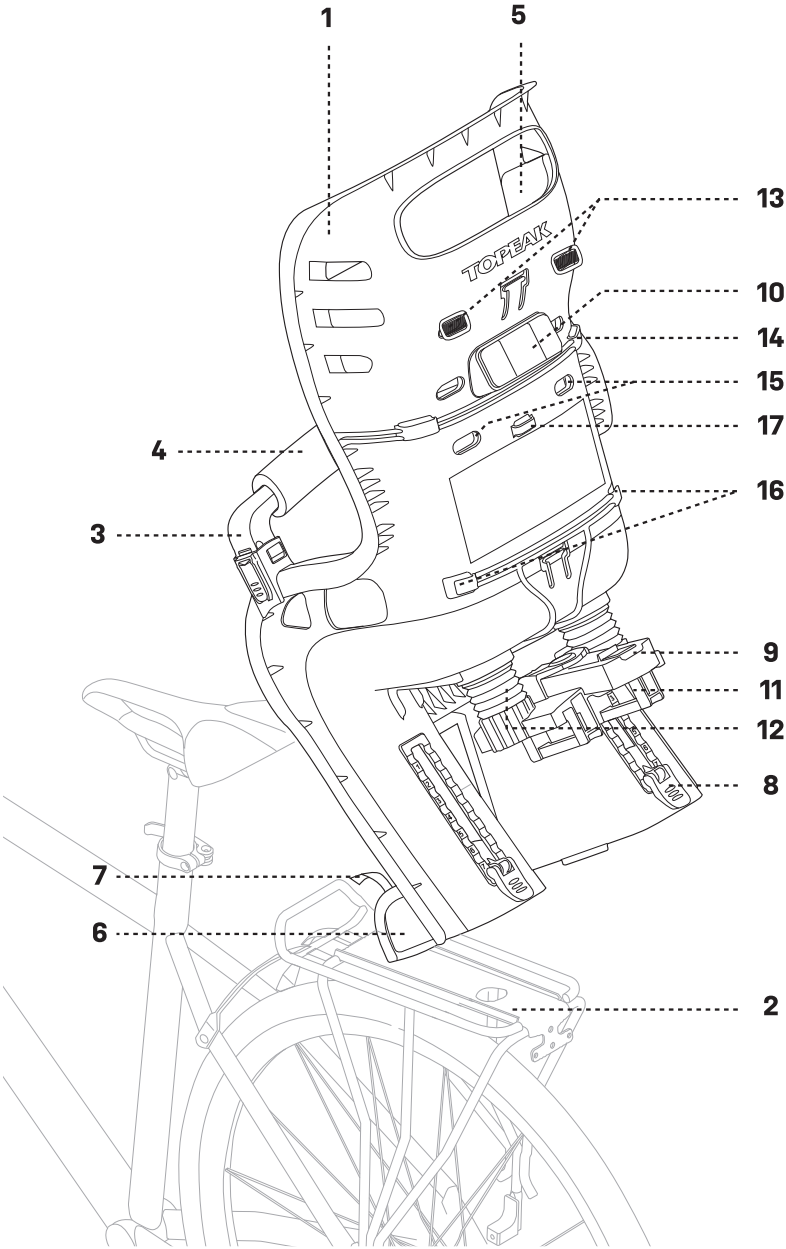
1
5
13
10
14
15
17
4
16
3
9
11
12
8
7
6
2
TOPEAK

Monter le porte-bagages sur le vélo

Suivez ces instructions afin de monter le porte-bagages sur le vélo. Vérifier que le porte-bagages soit de niveau par rapport au sol avant de resserrer les vis. Plusieurs ajustements sont disponibles afin de mettre le porte-bagages de niveau.

Glisser le porte-bagages d'avant en arrière afin de déterminer la position optimale avant de resserrer les vis philips sur la surface du porte-bagages.

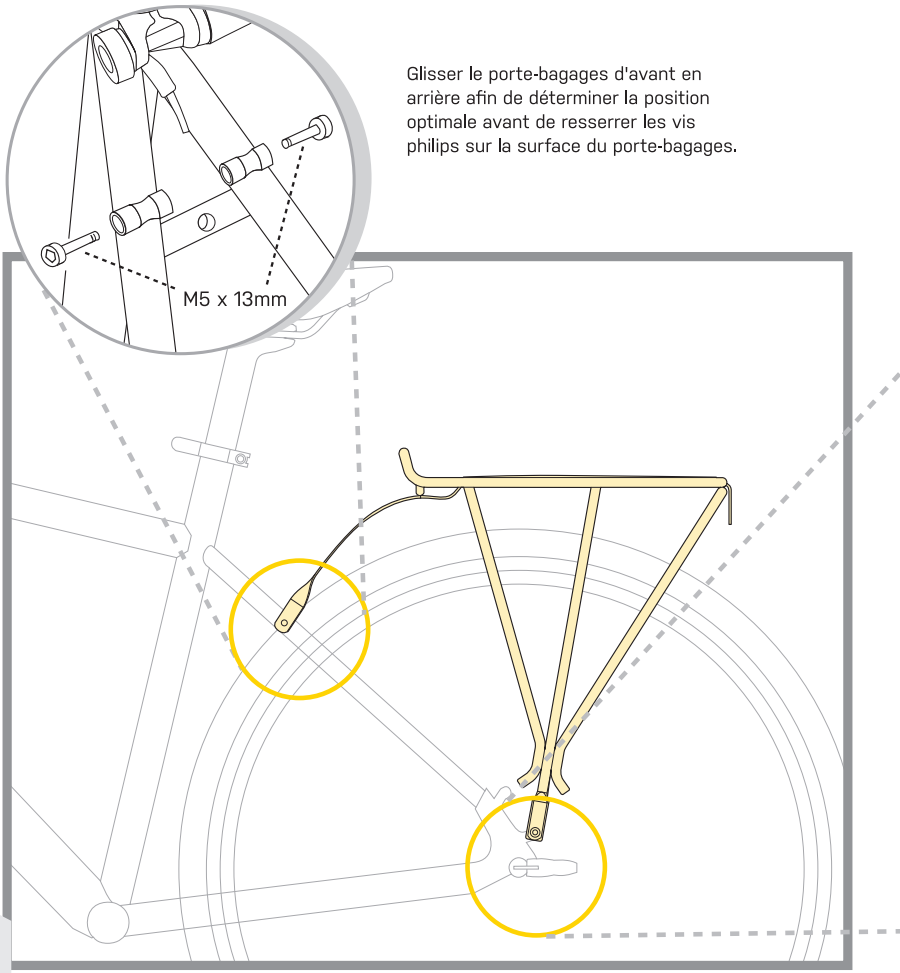

ATTENTION

Le Topeak BabySeat est conçu pour les cadres pourvus d'oeillets sur le tube de selle ET sur les haubans. Ne pas utiliser le Topeak BabySeat sur un cadre qui n'est pas fournis de ces fixations et ce pour des raisons de sécurité.

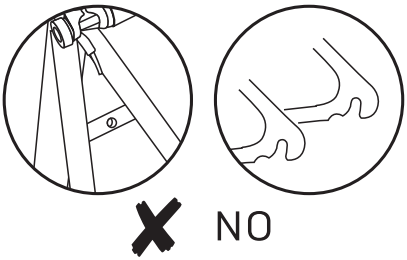

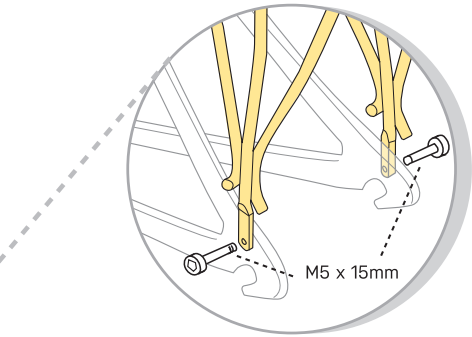

Porte-bagages avec fixation pour cadre non-équipé de freins à disques.

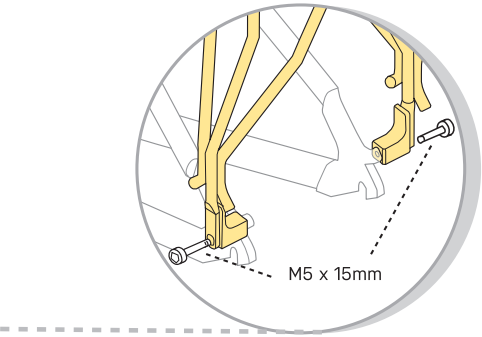

Porte-bagages avec fixation pour cadre équipé de freins à disques.

Attacher la base du porte-bagages aux fixations du cadre. La plupart des cadres disposent de plusieurs points d'attache.

Monter le siège enfant sur le porte-bagages

1 **Placer le siège sur le porte-bagages.**

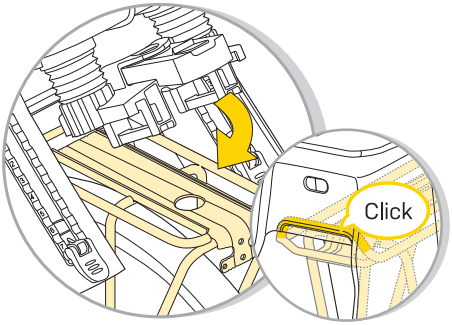

Accrocher le siège sur le rail avant du porte-bagages. Faire pivoter le siège vers le bas jusqu'à ce qu'il s'engage complètement.

2 **Retirer le tiroir de blocage de son emplacement.**

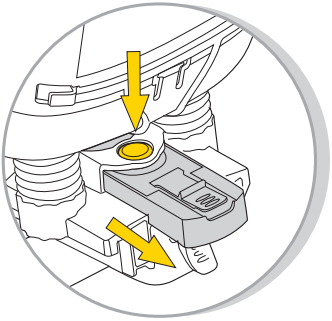

Appuyer sur le bouton rouge et glisser le tiroir de blocage hors du siège.

3 **Installer le tiroir de blocage sur le porte-bagages.**

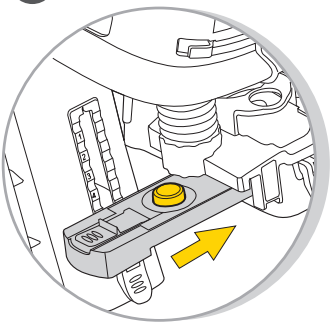

Appuyer le bouton rouge et pousser le tiroir dans le porte-bagages.

4

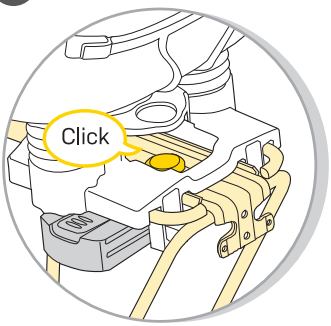

Vérifier qu'un claquement se fasse entendre et que le bouton rouge ressorte par le trou sur la surface du porte-bagages.

⚠ ATTENTION

- Si le tiroir de fixation ne glisse pas dans le porte-bagages ou si le bouton rouge ne ressort pas par le trou, l'installations est incorrecte.
- Si votre selle dispose de ressorts découverts, veuillez couvrir ceux-ci afin qu'ils ne blessent pas l'enfant.
- Ne jamais modifier les spécifications originales du BabySeat.
- Ne pas attacher de bagages supplémentaires sur le siège enfant. Il est recommandé de transporter de tels poids à l'opposé (par ex.: utiliser un porte-bagages avant).
- Assurez-vous que votre vélo soit stable avant d'installer ou de retirer le siège.

Sécuriser le siège enfant sur le pilier de selle

La sangle de type "T" est conçue pour connecter le BabySeat au pilier de selle. Veuillez à serrer cette sangle dès que le BabySeat est monté sur le porte-bagage. La sangle "T" doit être détachée du pilier de selle lorsque vous retirez le siège du porte-bagages.

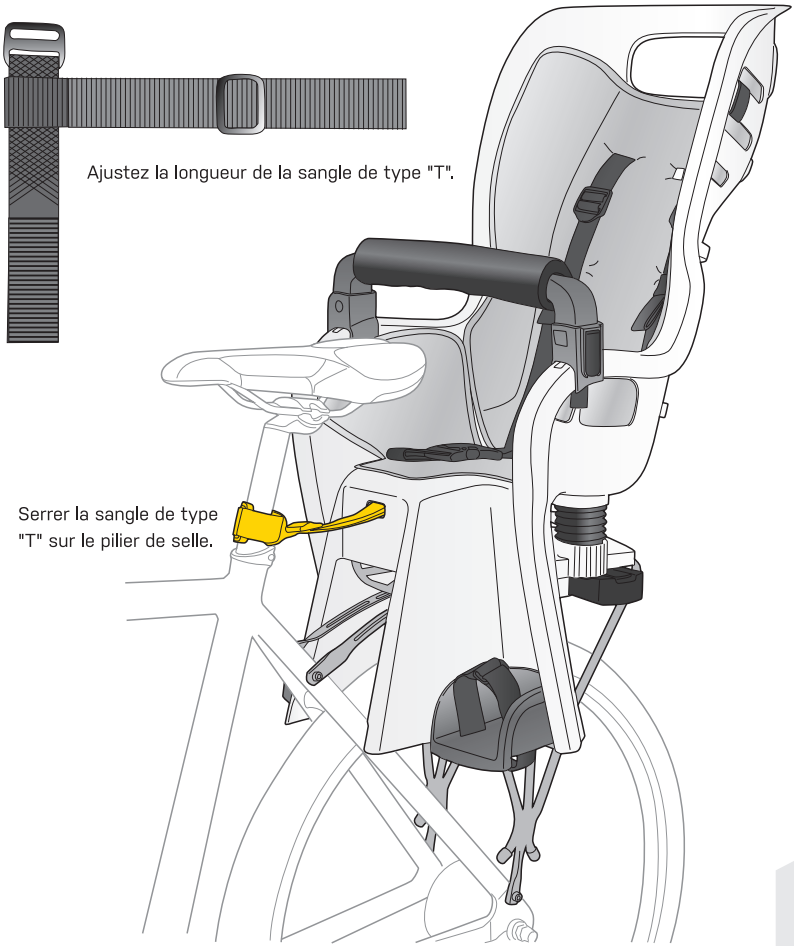

Ouverture de la barre d'appui

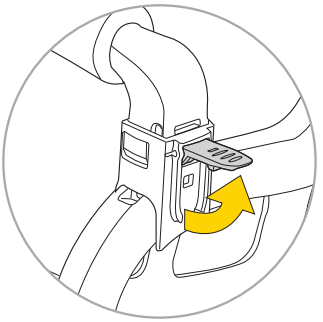

Tirer le levier vers le haut

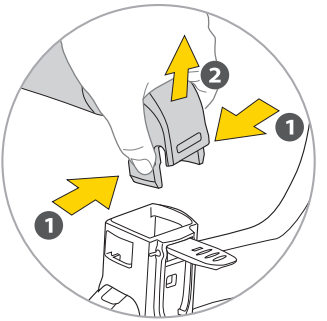

Appuyer sur les onglettes et tirer vers le haut afin d'ouvrir la barre d'appui comme illustré.

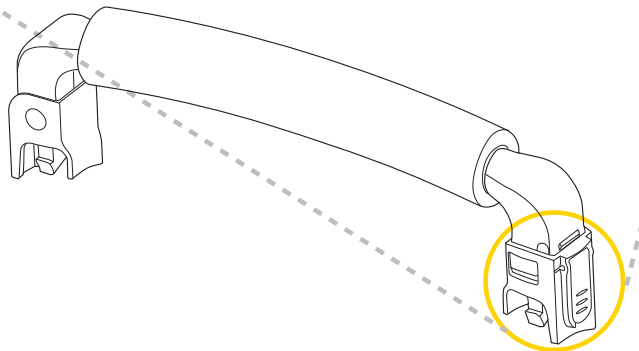

Ajuster la hauteur des repose-pieds

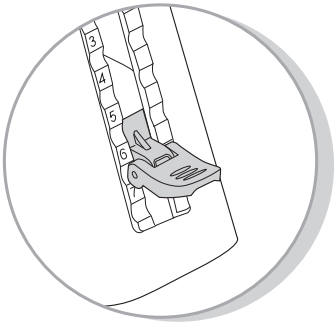

Tirer le levier afin d'ajuster la hauteur des repose-pieds.

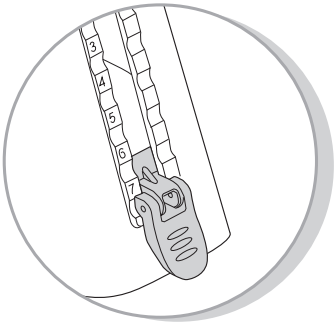

Abaisser le levier pour bloquer

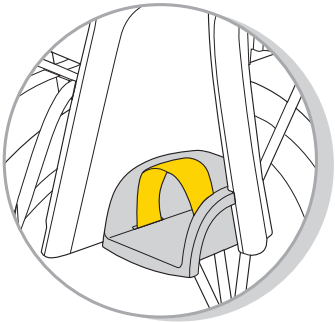

Ajuster la sangle autant que nécessaire.

ATTENTION

NE JAMAIS LAISSER L'ENFANT DANS LE SIEGE AVEC LA BEQUILLE POUR SEUL SUPPORT DU VELO.

1. Aillez une personne pour vous aider lorsque vous placez l'enfant dans le siège.
2. Placez l'enfant dans une position confortable. Ajustez et serrez les harnais de sécurité sur l'enfant.
3. Notez la position des pieds de l'enfant et serrez les sangles de pieds dès que l'enfant est dans une position confortable. Retirez l'enfant si nécessaire afin d'ajuster les repose-pieds.
4. Ne pas utiliser le BabySeat si une pièce est cassée ou endommagée.

Régler le BabySeat à la taille de votre enfant

Les harnais de sécurité peuvent s'ajuster dans une position haute ou basse. Vérifier qu'ils soient dans la position correspondant à la taille de votre enfant.

✔ OK

✘ NON

Sangle d'épaule trop haute.

✔ OK

✘ NON

Sangle d'épaule trop basse.

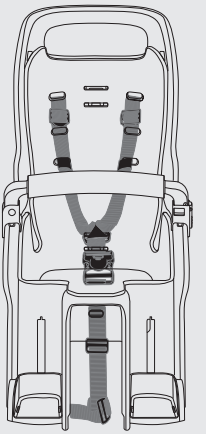

position haute

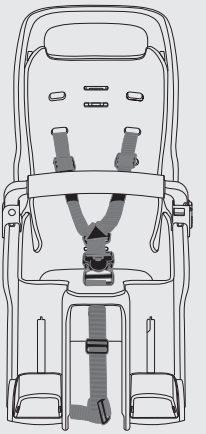

Position basse

⚠ ATTENTION

Vérifier que les attaches des harnais soient assemblé correctement au dos du Babyseat comme illustré ci-dessus.

Retirer le coussin

1. Retirer les attaches du harnais par l'arrière.

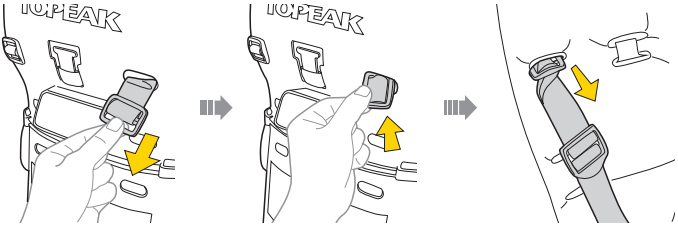

2. Retirer les serrages de chaque côtés du siège.

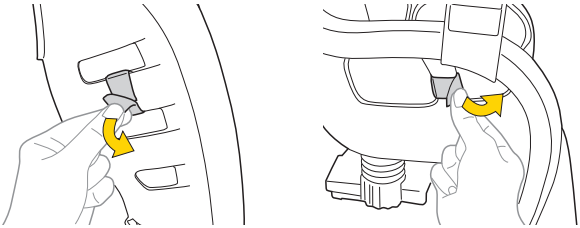

3. Retirer les sangles sous le coussin et retirer la boucle.

4. Retirer la boucle à l'arrière du coussin et retirer le coussin du crochet arrière derrière le siège.

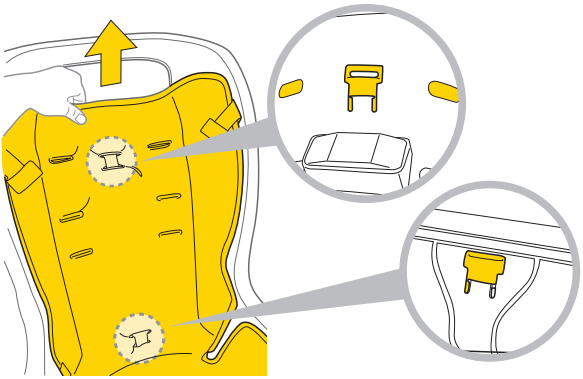

⚠ ATTENTION ⚠

1. Les bagages ou accessoires supplémentaires ne doivent pas être attachés au porte-bagages lors de l'utilisation du BabySeat II car ils peuvent dépasser la limite de charge et provoquer une conduite instable. La limite de charge totale pour le rack est de 48,5 lb (22 kg) (pour la communauté européenne, conforme aux réglementations EN-14344 classe A22) / 40 lb (18 kg) (pour les États-Unis, conforme aux réglementations ASTM F1625).
2. Le cycliste doit être âgé d'au moins 18 ans.
3. La charge d'un siège enfant peut altérer la stabilité et les caractéristiques de roulage du vélo, spécialement au niveau de la direction et du freinage.
4. Vérifiez que le vélo est en position stable lorsque vous chargez ou déchargez votre enfant.
5. Ce siège enfant n'est pas compatible avec les vélos équipés de suspension arrière.
6. Le vélo sur lequel est fixé le siège enfant doit être dans un bon état de marche, il doit être adapté au transport de poids et doit être adapté à la taille du cycliste. Vérifier le manuel d'utilisation du vélo pour connaître ses caractéristiques de charge. Vérifier de ne pas surcharger le vélo lors de l'utilisation du BabySeat et de son porte-bagages. Ne pas transporter de bagages ou accessoires additionnels sur les porte-bagages.
7. Le porte-bagages n'a été conçu que pour des vélos munis de roues de 26" ou de 700c. Un porte-bagage optionnel compatible avec les freins à disque pour roue de 29 pouces est disponible.
8. le cycliste et l'enfant devraient toujours porter un casques répondants aux standards de sécurités en vigueur.
9. Le cycliste se doit d'éviter les rues encombrées, le mauvais temps et doit rouler avec prudence et à allure modérée.
10. Vérifiez que les sangles soient correctement et fermement attachées.
11. Ne laissez jamais un enfant seul et sans surveillance dans le siège.
12. Le siège se fixant sur un porte-bagages arrière se doit d'avoir une fixation supplémentaire, dépendante du siège devant se fixer sur une autre partie du vélo afin de limiter les mouvements de recul du siège.
13. Lorsque vous marchez à côté de votre vélo avec un enfant dans le siége, tenez le siège avec une main et votre guidon de l'autre.
14. Resserrer les vis avant chaque utilisation et vérifiez les régulièrement.
15. Avant chaque utilisation, vérifier que le porte-bagages n'interfère pas avec le freinage, le pédalage ou la direction du vélo.
16. Vérifier qu'aucune partie du corps de l'enfant, vêtements, lacets ou jouet n'entre en contact avec une partie mobile du vélo (ex. les freins) et revérifier lorsque l'enfant grandit.
17. Ne pas transporter un enfant trop jeune pour s'asseoir en toute sécurité dans le siège. Ne transporter que des enfants capable de se maintenir assis sans aide et sur une période prolongée.
18. Assurez-vous que le siège ne s'incline pas vers l'avant afin que l'enfant n'ait pas tendance à en sortir, le dossier doit légèrement s'incliner vers l'arrière.

19. Ne pas faire de modifications sur le BabySeat ou son porte-bagages.

20. Ne pas rouler de nuit sans l'équipement adéquat.

21. Toujours retirer le BabySeat du porte-bagage lorsque le vélo est transporté sur un véhicule motorisé. Cela est nécessaire car la force exercée par le vent sur le BabySeat pourrait dégrader ou endommager le BabySeat ou le porte-bagages à point tel que leur utilisation pourrait s'en trouver compromise.

22. La présence d'un siège enfant sur le vélo modifie la façon de monter ou de descendre du vélo. La plus grande attention doit être apportée par le cycliste lorsqu'il monte ou descend du vélo.

23. Vérifier qu'aucun objet dangereux se ne trouve à la portée de l'enfant ex : câbles effilés.

24. Lorsque l'enfant n'est pas sur le siège, resserrer les sangles afin qu'elles ne pendent pas dangereusement.

25. Un enfant dans le siège doit être habillé plus chaudement que le cycliste et doit être protégé de la pluie.

26. Vérifier la température du siège qui peut être excessive (après une longue exposition au soleil) avant d'y placer l'enfant.

27. Recouvrir tout ressort de selle exposé afin d'éviter toute blessure possible.

28. Vérifier que toute pièce mobile ne pendent, surtout dans les roues et ce surtout lorsque vous roulez sans enfant dans le siège.

29. Contactez le revendeur Topeak le plus proche si vous constatez toute partie cassée ou endommagée sur votre BabySeat.

30. Vérifiez régulièrement que la taille et le poids de l'enfant ne dépasse pas les capacité maximale du siège.

31. Le contrôle du vélo est différent avec l'utilisation du siège enfant, en particulier lors des virages et des freinages.

32. La distance entre le centre de gravité et l'axe de la roue arrière doit être inférieure à 100 mm.

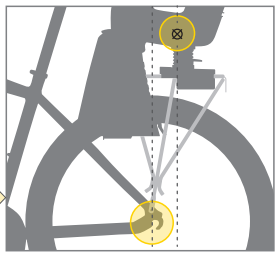

33. Un réflecteur arrière conforme aux règlements CPSC doit être visible que le siège soit sur le vélo ou non.

WARNING

- **Ne pas respecter ces instructions peut entraîner de sérieuses blessures ou la mort du cycliste et/ou de l'enfant.**
- **Les accessoires supplémentaires de sécurité doivent toujours être serrés.**
- **Pour des raisons de sécurité, ce siège doit toujours être fixé sur un porte-bagages répondant aux normes ISO 11243.**

GARANTIE

Garantie de 2 ans : toutes parties mécaniques contre tout défaut de fabrication.

Demande de garantie

Pour bénéficier de notre service de garantie, vous devez être en possession de la facture d'achat originale. Si le produit nous est retourné sans cette facture d'achat, nous considérons la date de fabrication comme début de la garantie. Toute garantie sera considérée comme nulle si le produit à été endommagé suite à une chute, à un abus, une surcharge, à un quelconque changement ou modification ou à une utilisation autre que celle décrite dans ce manuel.

* Les spécifications et l'apparence peuvent être sujettes à certaines modifications.

Contactez votre revendeur Topeak si vous avez a moindre question.
For USA customer service call : 1-800-250-3068 www.topeak.com

Tampon et signature du revendeur Topeak.

Copyright © Topeak, Inc.

BABYSEAT II

Retirer le siège du porte-bagages

1 Appuyer en même temps sur les boutons rouge et jaune.

2 Retirer le tiroir de blocage et replacer le dans son espace de rangement.

3 Retirer le siège

Les produits Topeak sont disponibles dans les magasins spécialisés.

Contactez le revendeur Topeak le plus proche si vous constatez toute partie cassée ou endommagée sur votre BabySeat.
Website : www.topeak.com