ES

Porta bebes con suspensión

Se recomienda que monte e instale la silla en su bici una tienda de bicicletas especializada.
Es imprescindible que lea esta Guía del usuario antes de la instalación.

Clase de carga: A22 (22 kg/ 48,5 lb)

TOOLS REQUIRED FOR ASSEMBLY:
5mm Allen Key

Tabla de contenidos

Descripción de los componentes de su silla Topeak ---------- 4

Montaje del portaequipajes en la bicicleta ---------- 6

Montaje de la silla en el portaequipajes ---------- 8

Anclaje de la silla a la tija del sillín ---------- 9

Apertura de la barra asidero ---------- 10

Ajuste de la altura de los reposapiés ---------- 11

Acomodar a su bebé en la silla ---------- 12

Sacar la almohadilla de la silla ---------- 13

Advertencias ---------- 14

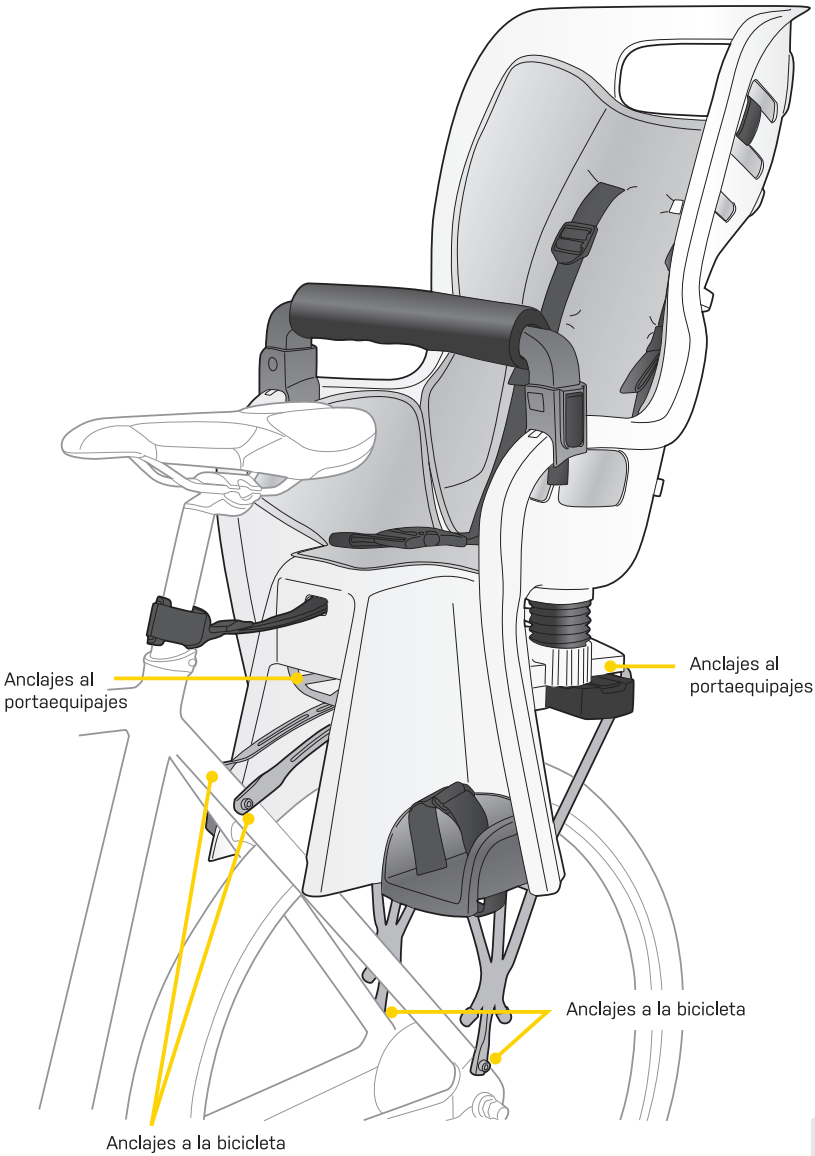
Anclajes al portaequipajes
Anclajes al portaequipajes
Anclajes a la bicicleta
Anclajes a la bicicleta

Descripción de los componentes de su silla Topeak

Estas páginas le ayudarán a identificar las diferentes partes de su silla para bebés Topeak

LISTA DE PARTES ILUSTRADAS:

1. ASIENTO
2. PORTAEQUIPAJES
3. BARRA ASIDERO
4. ALMOHADILLA DE LA BARRA ASIDERO
5. ALMOHADILLA DEL ASIENTO
6. REPOSAPIÉS x 2
7. CORREAS PARA LOS PIES x 2
8. PALANCA DE AJUSTE RÁPIDO PARA REPOSAPIÉS x 2
9. BLOQUEO CORREDERA CON BOTÓN
10. REFLECTOR
11. AMORTIGUADOR BASE
12. MUELLES x 2
13. HEBILLA DE SEGURIDAD
14. PRESILLA TRASERA
15. AGUJERO INFERIOR
16. GANCHO TRASERO
17. SOPORTE PARA LUZ TRASERA

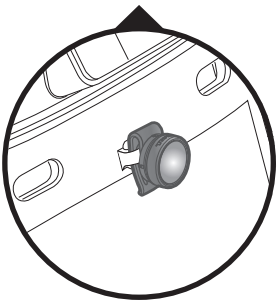

* Luz trasera no incluída

MANTENIMIENTO:
Utilice jabón neutro y agua para limpiar la silla, la funda, arnés de seguridad y barra asidero deben e solo a mano. Lubrique ocasionalmente el portaequipajes y la silla con lubricante a base de Teflón®.

* Teflon® es una marca registrada de DuPon.

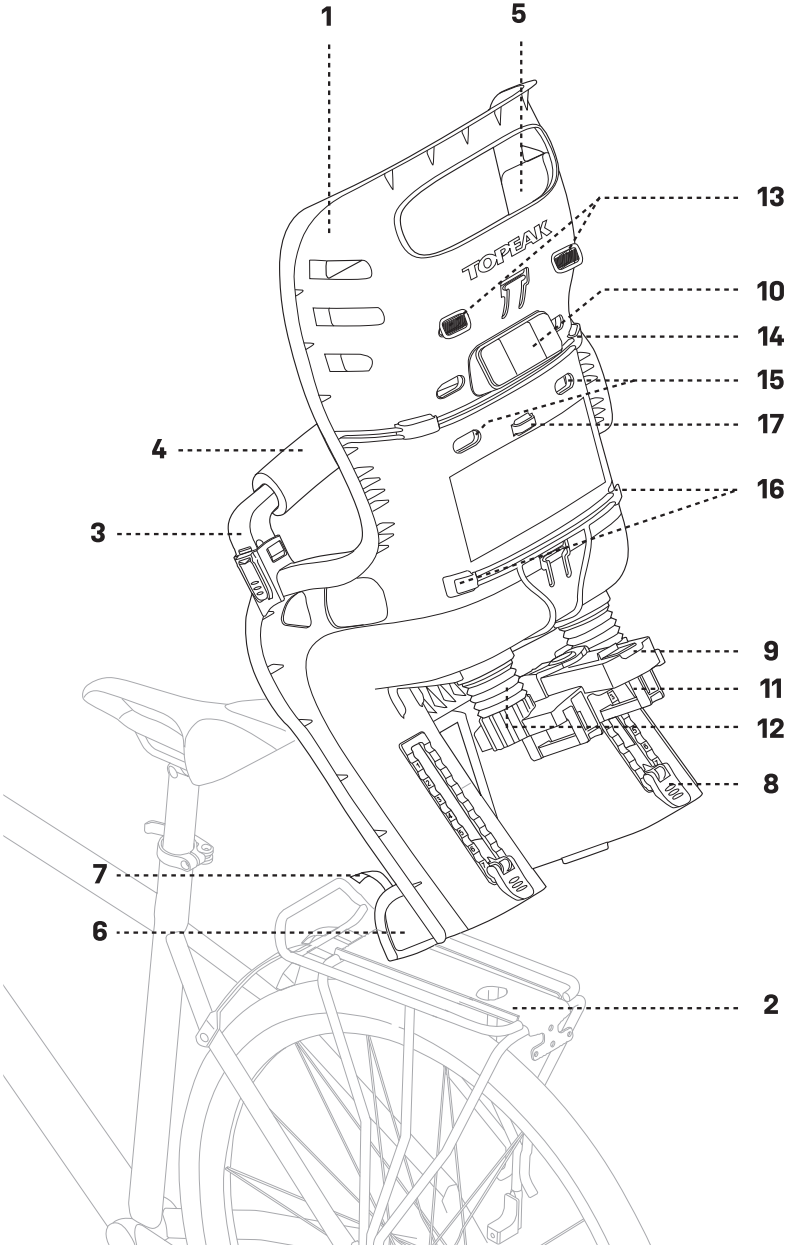
1
5
13
10
14
15
17
4
16
3
9
11
12
8
7
6
2
TOPEAK

Montaje del portaequipajes en la bicicleta

Siga estas ilustraciones para montar el portaequipajes en la bicicleta.
Asegúrese de que esté bien nivelado antes de apretar los tornillos.
Hay varios ajustes de ayuda para nivelarlo.

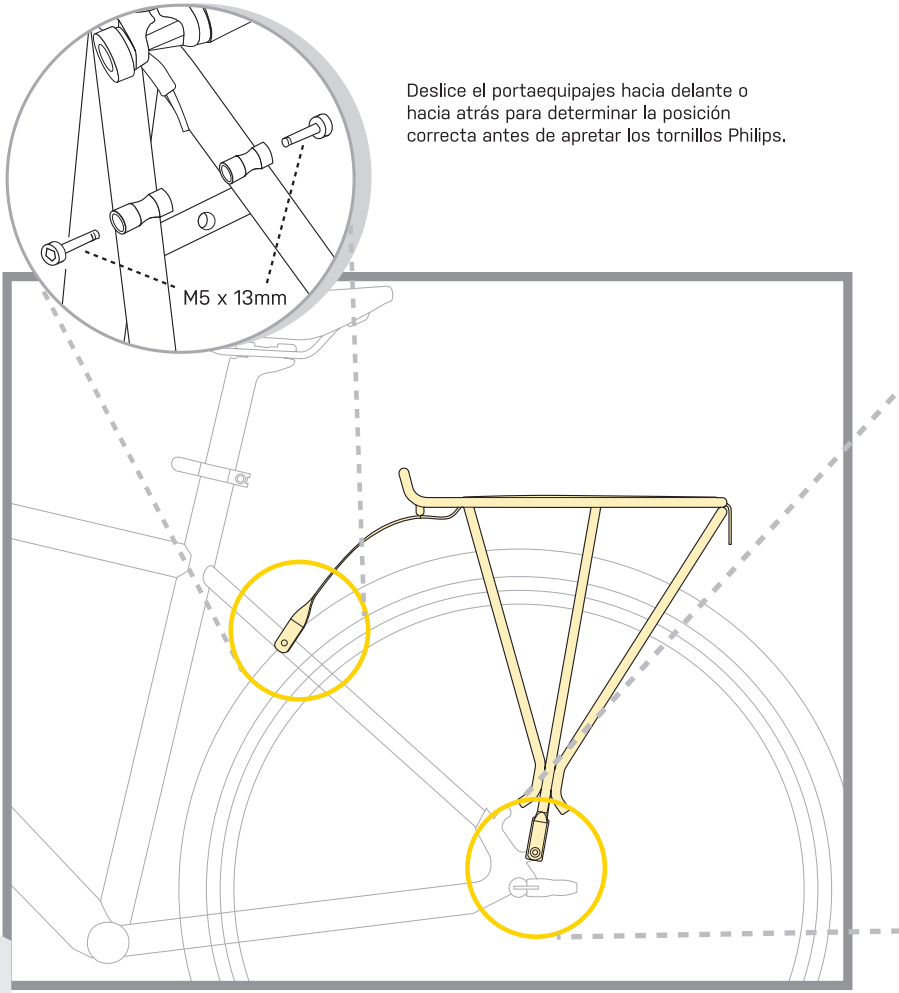

Deslice el portaequipajes hacia delante o hacia atrás para determinar la posición correcta antes de apretar los tornillos Philips.

ADVERTENCIA

La silla para bebes está diseñada para montarse sobre cuadros con soporte para transportín de sillas Y ojales con rosca extraibles solamente. No utilice la silla para bebes Topeak sobre armaduras sin estos ajustes por motivos de seguridad.

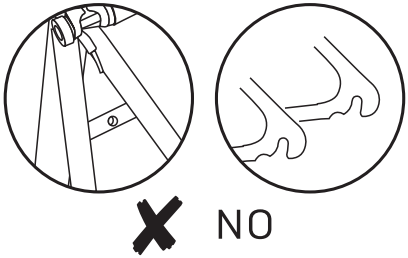

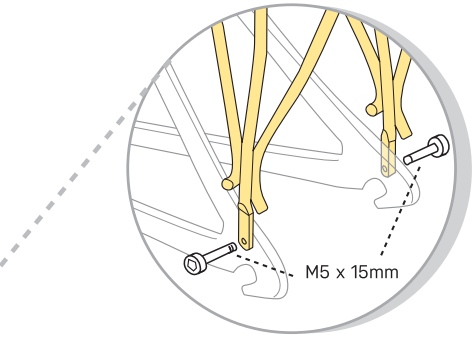

Portaequipajes para silla sin disco de soporte

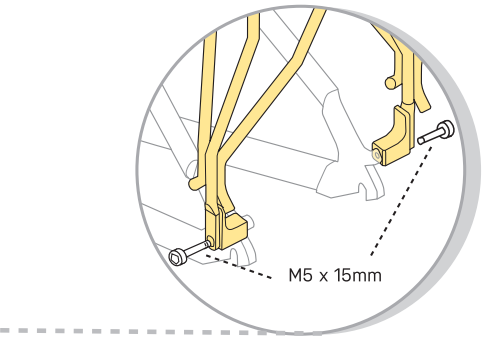

Portaequipajes para silla con soporte de disco

Sujetar la base del portaequipajes al puntal trasero del cuadro.
La mayoría de los cuadros disponen de más de un punto de montaje.

Montaje de la silla en el portaequipajes

1 **Colocar la sillita sobre el transportín**

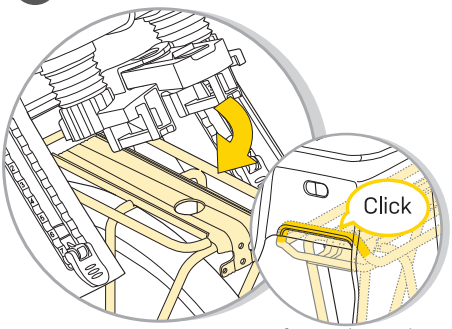

Encarrile el asiento por la parte frontal del rail del portaequipajes. Gire hacia abajo el asiento sobre la superficie del portaequipajes hasta que el enganche se acople correctamente.

2 **Sacar el cierre deslizante de la posición de almacenaje.**

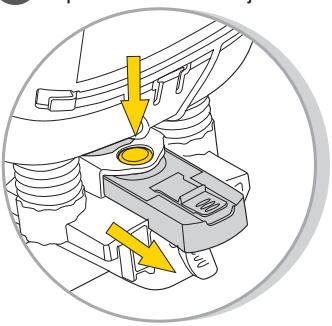

Presione el botón rojo y tire hacia atrás del cierre deslizante de la silla.

3 **Colocar el seguro en el transportín**

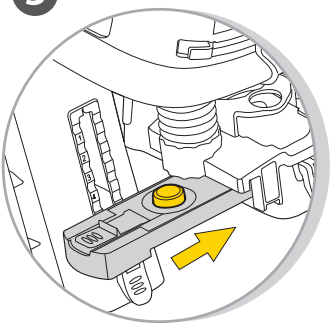

Presione el botón rojo y empuje el cierre deslizante hacia atrás del transportín.

4

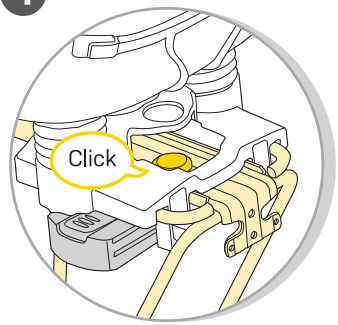

Asegúrese de escuchar un click al enganchar y de que el botón rojo sobresale del agujero de la superficie del portaequipajes.

ADVERTENCIAS

- Si el cierre deslizante falla al deslizar sobre el portaequipajes o el botón rojo no sobresale, la instalación es incorrecta.
- Si su sillín tiene muelles al descubierto, cúbralos adecuadamente para prevenir que pellizque al pasajero.
- No modifique nunca las especificaciones originales de la sillita ni del portaequipajes.
- No añada equipaje al transportín. Se recomienda llevar dicho equipaje en la parte opuesta de la bicicleta. Por ejemplo, en caso de silla trasera, utilizar un portaequipajes delantero.
- Asegúrese de que la bicicleta se encuentra estable antes de poner o retirar la silla.

Anclaje de la silla a la tija del sillín

La presilla y el gancho de la correa tipo "T" son elementos de seguridad diseñados para unir la sillita con la tija del sillín.
Por favor, asegúrese de abrocharla inmediatamente después de montar la BabySeat sobre el transportín. La correa "T" sólo debe desabrocharse de la tija si se quita la BabySeat del transportín.

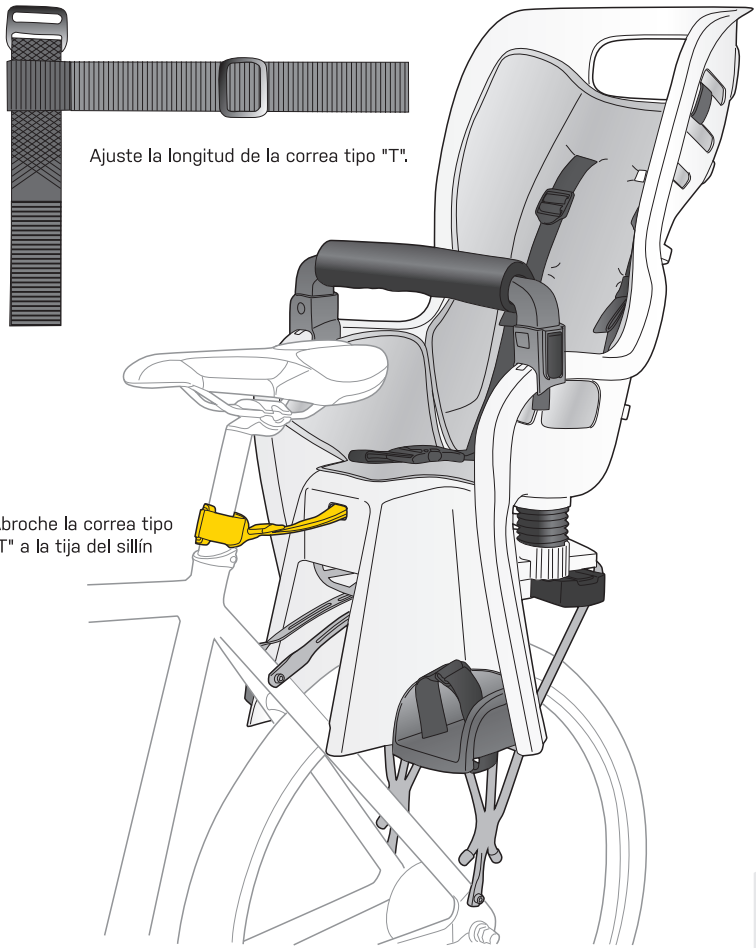

Apertura de la barra asidero

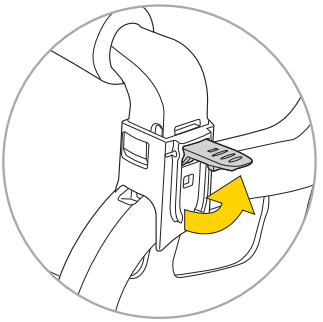

Levantar la palanca

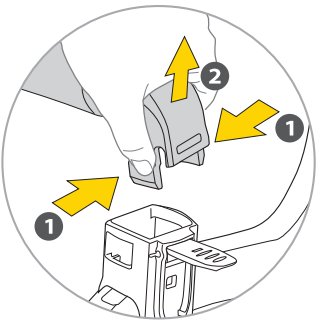

Presionar la lengüeta para abrir la barra asidero, según se muestra

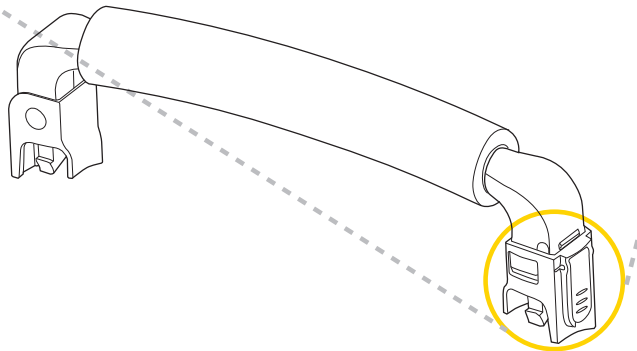

Ajuste de la altura de los reposapiés

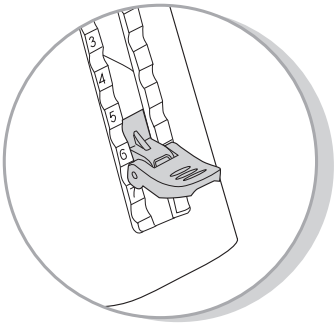

Levantar la palanca para ajustar la altura de los reposapiés.

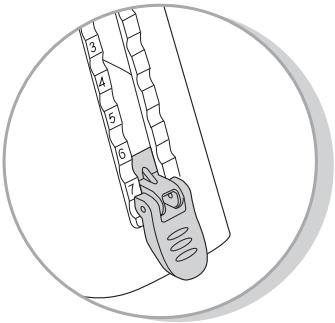

Baje la palanca para bloquear.

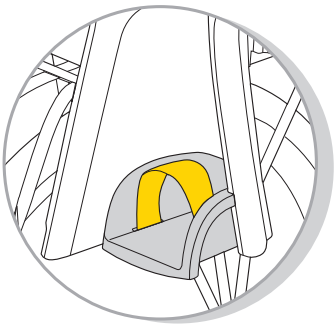

Ajuste las correas para los pies según sea necesario.

ADVERTENCIAS

NO DEJE NUNCA NIÑOS EN LA SILLITA CON LA BICICLETA SUJETA SÓLO POR LA PATA DE CABRA.

1. Consiga ayuda de alguien para sujetar la bicicleta mientras coloca al niño en la BabySeat.
2. Coloque al niño en una postura cómoda. Ajuste y abroche el arnés.
3. Compruebe la posición de los pies del niño, ajuste la altura de los reposapiés y apriete las correas después de acomodarlo en la silla.
4. No utilice la silla si tiene cualquier parte rota.

Acomodar a su bebé en la silla

Las hebillas de las cintas para los hombros del cinturón se ajustan en posición alta y en posición baja. Asegúrese de que se encuentran en la posición correcta para su bebé.

✔ OK

✘ NO

Las cintas para los hombros están demasiado altas.

✔ OK

✘ NO

Las cintas para los hombros están demasiado bajas.

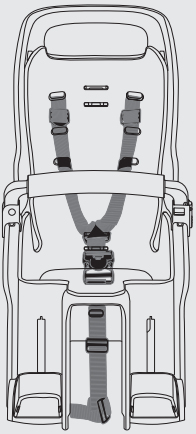

Posición alta

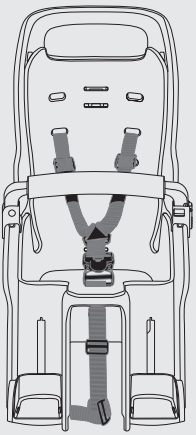

Posición Baja.

⚠ ADVERTENCIAS

Asegúrese de que las hebillas de las cintas están montadas correctamente en la parte trasera de la sillita, según se muestra arriba.

Sacar la almohadilla de la silla

1. Suelte la hebilla de la cinta por la parte trasera.

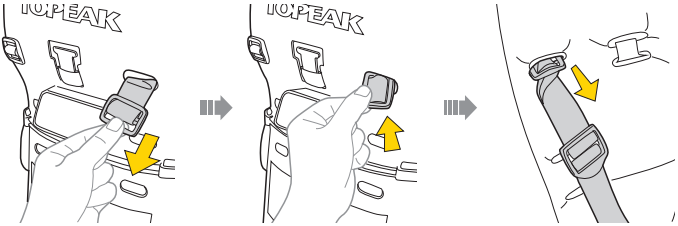

2. Saque el cierre de ambos lados de la sillita.

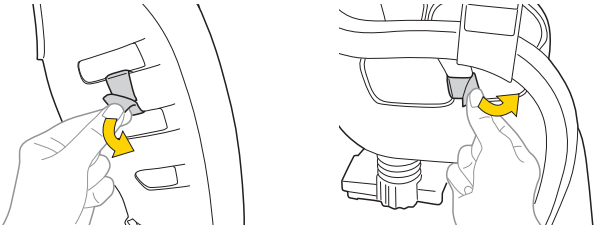

3. Suelte la cinta de la parte inferior de la funda del asiento y suelte la hebilla.

4. Soltar la hebilla de la cinta de la parte trasera de la almohadilla de la silla y sacar la almohadilla del gancho posterior.

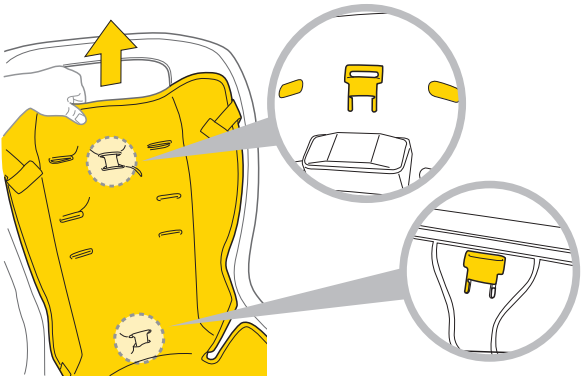

ADVERTENCIAS

1. 1. Nunca debe cargar el transportín y la silla de bebé con equipaje adicional ya que podría provocar inestabilidad e incluso daños al transportín o la silla. El límete de carga para el transportín es de 22 kg (Para la Comunidad Europea sigue las regulaciones EN-14344 clase A22) / 18 kg (Para USA sigue las regulaciones ASTM F1625).

2. El ciclista debe ser mayor de 18 años.

3. La carga del bebé puede reducir la estabilidad y alterar las características del manejo de la bicicleta, particularmente lo referente a dirección y frenado.

4. Asegúrese de que la bicicleta se encuentra estable y bajo control al colocar y sacar al niño.

5. Este sistema de silla de bebé no es compatible con bicicletas de suspensión trasera.

6. La bicicleta sobre la que se monte la BabySeat debe estar en perfecto estado de funcionamiento, ser apropiada para llevar carga adicional, y tener tamaño y ajustes adecuados al ciclista. Revise el manual del propietario para obtener más información sobre carga de la bibicleta. Asegúerese de no sobrecargar su bicicleta cuando utilice la BabySeat y el transportín, así como de no añadir equipaje adicional o accesorios sobre ellos.

7. El portaequipajes de la BabySeat está diseñado para utilizar en bicicletas con rueda de 26" y 700C solamente. Transportín opcional compatible con freno de disco para ruedas de 29".

8. Tanto el ciclista como el niño deben usar siempre cascos reglamentarios.

9. El ciclista debe evitar calles concurridas, mal tiempo y montar con extremo cuidado y a velocidad reducida.

10. Asegúrese de que el arnés de seguridad de la BabySeat está correctamente abrochado y ajustado sobre el niño.

11. No deje nunca al niño desatendido en la BabySeat.

12. Las sillas traseras sujetas a portaequipajes deben tener un anclaje adicional, no separable de la silla, que vaya sujeto a otra parte de la bicicleta y restrinja el movimiento hacia atrás de la silla.

13. Cuando camine empujando la bicicleta, sujete el transportín con una mano y el manillar con la otra.

14. Apretar bien los cierres antes de cada uso y comprobarlos frecuentemente.

15. Antes de cada paseo, asegúrese de que el montaje de la silla no interfiere con los frenos o la direción de la bicicleta.

16. No permita que ninguna parte del cuerpo del niño, ropas, cordones de zapatos ni juguetes, entren en contacto con partes de la bicicleta en movimiento (por ejemplo, ruedas y frenos) y vuelva a comprobar según transcurra el tiempo.

17. No transporte niños demasiado pequeños para estar sentados con seguridad en la silla. Lleve sólo niños capaces estar sentados sin ayuda durante largos periodos de tiempo.

18. Asegúrese que el asiento no se incline hacia delante para que el niño no tienda a deslizarse, el respaldo debe inclinarse ligeramente hacia atrás.

19. No haga modificaciones en la silla ni en el portaequipajes.

20. No monte nunca de noche sin iluminación adecuada.

21. Saque la silla del portaequipajes siempre que transporte la bicicleta en un vehículo a motor. Es necesario debido a que la fuerza viento podría dañar la silla o el portaequipajes hasta el punto de no ser fiables.

22. El hecho de transportar a un niño en la bicicleta requiere modificar el método utilizado por el ciclista para montar y desmontar. Debe tener cuidado cada vez que lo haga.

23. Asegúrese de que no haya objetos cortantes que el niño pueda tocar, por ejemplo cables deshilachados.

24. Cuando no se transporte ningún niño, abroche las hebillas del sistema de retención para que los cinturones no cuelguen libremente.

25. Tenga en cuenta que el niño en la silla debe ir más abrigado que el ciclista y protegido de la lluvia.

26. Compruebe cualquier exceso de temperatura en el asiento antes de montar al niño si ha dejado la bicicleta expuesta al sol.

27. Cubra cualquier muelle trasero del asiento para evitar posibles daños.

28. Asegúrese de que el sistema de sujeción no está suelto o atrapado con ninguna de las partes móviles, particularmente las ruedas, incluso cuando se monte sin el niño en la silla.

29. Contacte con su Distribuidor Topeak autorizado más cercano si encuentra dañada o rota cualquier pieza de la BabySeat.

30. Asegúrese y confirme periódicamente que el peso y el tamaño del niño no exceden la capacidad máxima permitida para la silla.

31. La bicicleta puede tener un comportamiento diferente con un niño en la silla, especialmente en lo referente al equilibrio, dirección y frenado.

32. La distancia entre la marca del centro de gravedad y la parte delantera del eje de la rueda trasera debe ser menor de 100 mm.

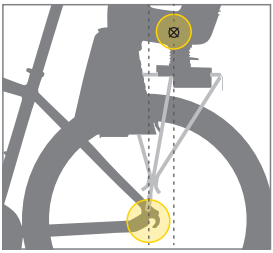

33. El reflector trasero debe estar visible aunque la silla no esté montada en la bicicleta.

ADVERTENCIAS

- **El incumplimiento de estas instrucciones puede ocasionar graves daños o muerte del ciclista o del niño.**
- **Los dispositivos adicionales de seguridad deben estar siempre abrochados.**
- **Por razones de seguridad, esta silla debe ser colocada únicamente en transportines que cumplan la norma ISO 11243.**

GARANTÍA

Disponen de 2 años de garantía : Todos los componentes mecánicos con algún defecto de fabricación.

Requerimientos para Reclamación de la Garantía
Para obtener la garantía debe disponer del justificante de compra, sin el recibo de compra se considerará como fecha de inicio de la garantía la fecha de fabricación. No se considerarán cubiertos por la garantía los artículos dañados por golpes, abuso o alteraciones del sistema, modificaciones, o utilización de otra manera o para otros usos a los descritos en este manual.

* Las especificaciones y diseño están sujetos a cambios sin notificación previa.

Por favor, contacte con su distribuidor Topeak para cualquier pregunta.
garantias@servixtt.com / www.servixtt.com, www.topeak.com

Copyright © Topeak, Inc.

Sello y firma del Distribuidor Topeak

BABYSEAT II

Eliminar BabySeat

1 Pulse al mismo tiempo los botones amarillo y rojo

2 Saque el cierre deslizante y colóquelo en posición de almacenamiento

3 Retire la BabySeat

Por favor, contacte con su vendedor Topeak para cualquier pregunta.
For USA customer service call : 1-800-250-3068
www.topeak.com