# Gefederter Kindersitz

Der Aufbau und die Montage des Kindersitzes an Ihrem Fahrrad sollte von einem professionellen Fahrradfachhändler vorgenommen werden.

Lesen Sie sich diese Anleitung vor der Montage genau durch.

**Lastklasse: A22 (22 kg / 48,5 lb)**

FÜR DIE MONTAGE WERDEN FOLGENDE WERKZEUGE BENÖTIGT:
5mm Innensechskant-Schlüssel

# Inhaltsverzeichnis


Lieferumfang ---------- 4

Montage des Gepäckträgers ---------- 6

Befestigung des Kindersitzes am Gepäckträger ---------- 8

Sichern des Kindersitzes an der Sattelstütze ---------- 9

Öffnen des Sicherungsbügels ---------- 10

Höheneinstellung der Fußstützen ---------- 11

So setzen Sie Ihr Kind richtig in den Kindersitz ---------- 12

Lösen des Sitzpolsters ---------- 13

Sicherheitshinweise ---------- 14

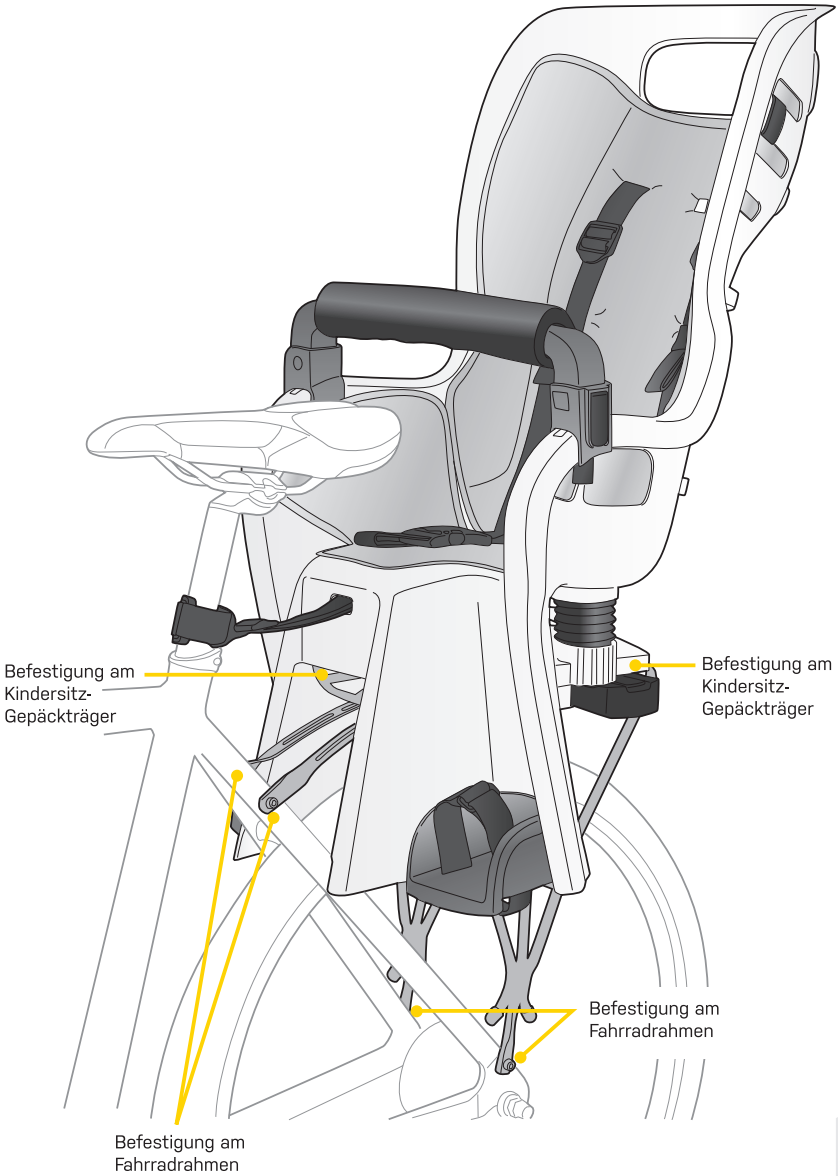
Befestigung am Kindersitz-Gepäckträger
Befestigung am Kindersitz-Gepäckträger
Befestigung am Fahrradrahmen
Befestigung am Fahrradrahmen

# Lieferumfang

Die nächsten Seiten werden Ihnen helfen, die Bestandteile des Topeak Kindersitzes zu bestimmen.

## Bebilderte Teileliste:

1. Sitzschale
2. Gepäckträger
3. Sicherheitsbügel
4. Polster für Sicherheitsbügel
5. Sitzpolster
6. Fußstützen (2x)
7. Sicherheitsschlaufen für Fußstützen (2x)
8. Schnellverschluss für Fußstützen (2x)
9. Sicherungsverschluss
10. Reflektor
11. Stoßdämpfende Platte
12. Sprungfeder (2x)
13. Sicherheitsgurt
14. Rückseitige Öse
15. Unteres Loch
16. Rückseitiger Haken
17. Rücklichtaufnahme

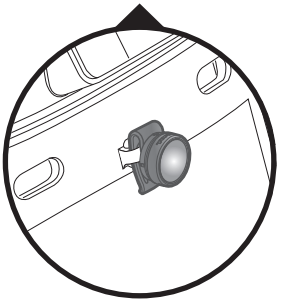

* Rücklicht nicht im Lieferumfang enthalten

**Pflegehinweise:**
Bitte verwenden Sie milde Seife und Wasser zum Reinigen des Kindersitzes. Das Sitzpolster, der Sicherheitsgurt und das Polster für den Sicherheitsbügel bitte nur mit der Hand waschen. Fetten Sie den Gepäckträger und die Metallteile des Kindersitzes gelegentlich mit einem Teflon® basierten Schmiermittel.

* Teflon® ist ein eingetragenes Warenzeichen von DuPon.

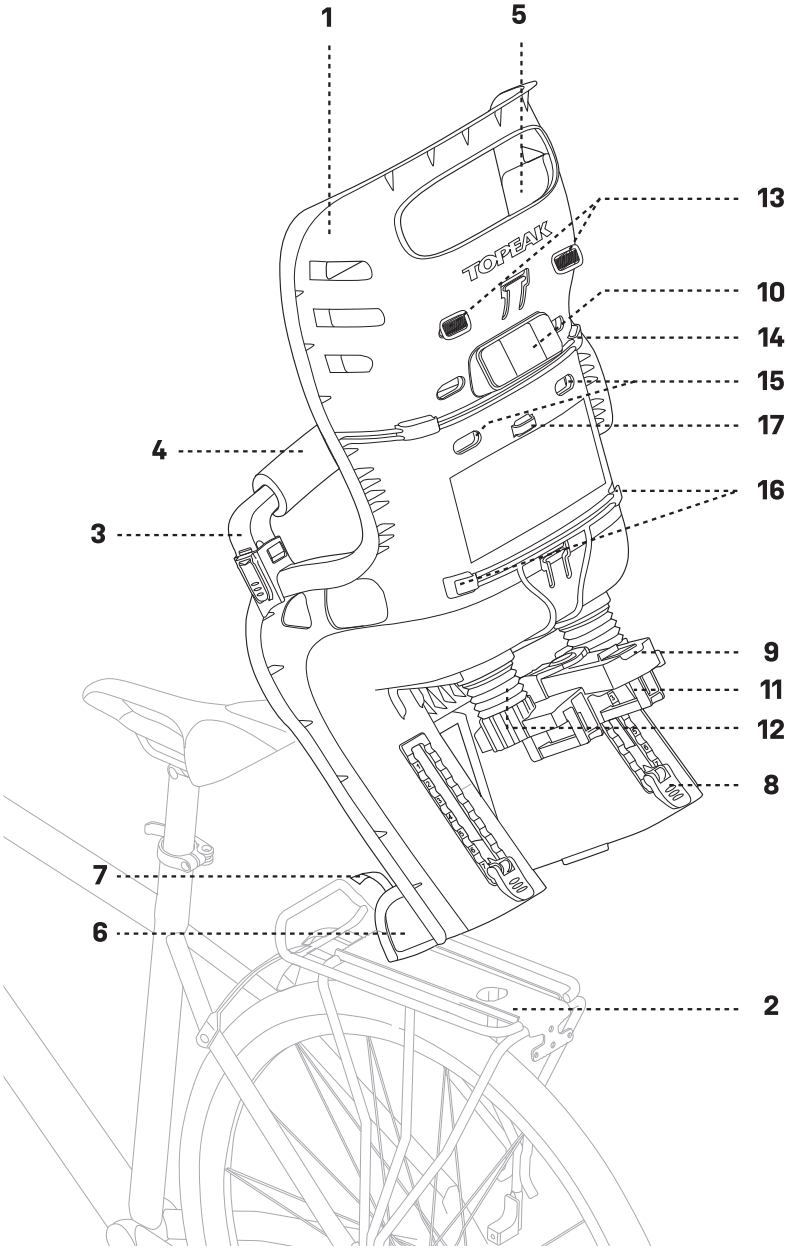
1
5
13
10
14
15
17
16
4
3
9
11
12
8
7
6
2
TOPEAK

# Montage des Gepäckträgers

Folgen Sie den Abbildungen um den Gepäckträger am Fahrrad zu montieren. Achten Sie bitte darauf, dass der Gepäckträger parallel zum Boden ausgerichtet ist, bevor Sie die Befestigungsstreben befestigen. Um die parallele Ausrichtung zu erreichen, sind mehrere Einstellmöglichkeiten vorhanden.

Verschieben Sie die Befestigungsstreben des Gepäckträgers nach vorne oder hinten um die genaue Position einzustellen, bevor Sie die Kreuzschrauben am Fahrradrahmen befestigen.

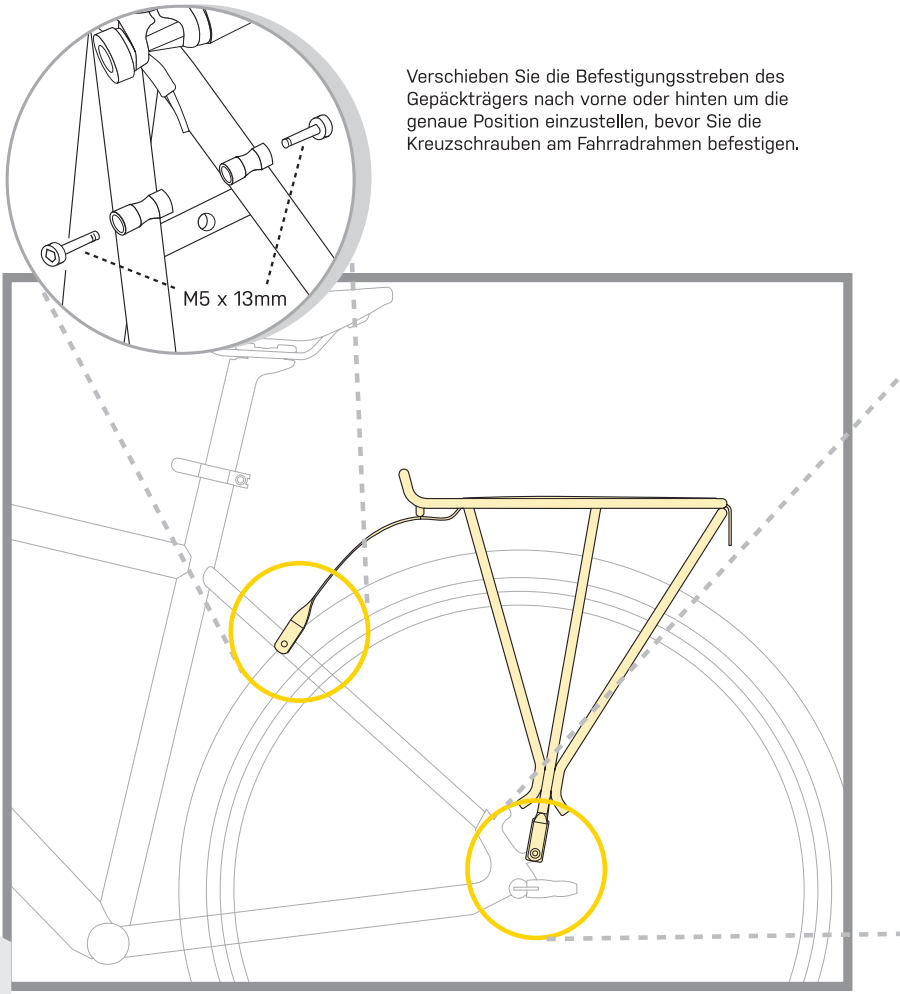

# ACHTUNG

Der Topeak Kindersitz ist nur verwendbar für Rahmen mit Sitzstreben, die Gepäckträger-Befestigungslöcher aufweisen, und mit Ausfallenden mit Gewindeösen. Verwenden Sie den Topeak Kindersitz aus Sicherheitsgründen niemals auf Rahmen, die diese Kriterien nicht erfüllen.

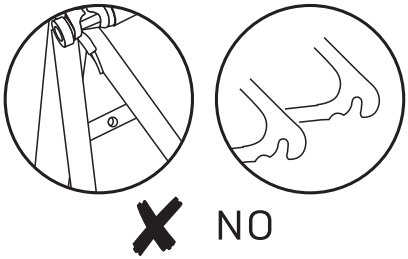


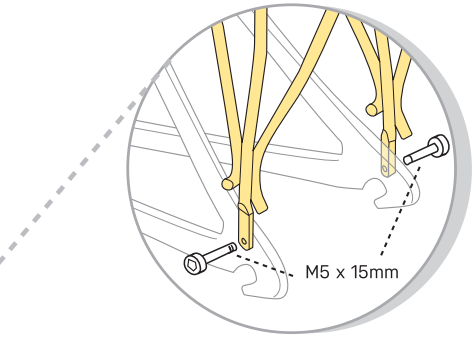


**Kindersitz-Gepäckträger ohne Scheibenbremsen-Aufnahme**

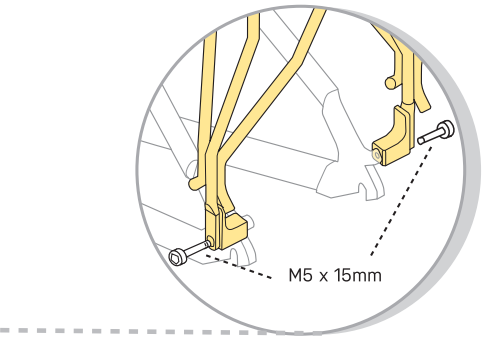


**Kindersitz-Gepäckträger mit Scheibenbremsen-Aufnahme**

Verbinden Sie die Enden des Gepäckträgers mit den Ausfallenden des Hinterrads. Die meisten Rahmenausfallenden bieten mehr als eine Befestigungsposition.

# Befestigung des Kindersitzes am Gepäckträger

## 1 Montieren Sie den Kindersitz auf dem Gepäckträger

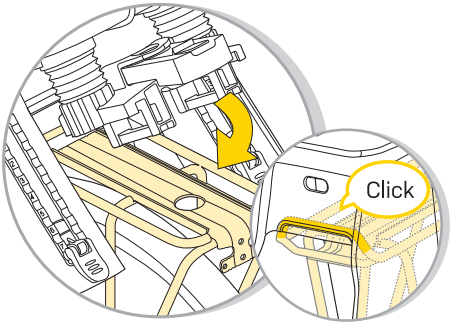


Haken Sie die Sitzschale an der vorderen Querstrebe des Gepäckträgers ein. Nun kippen Sie den Sitz nach unten, bis er in die richtige Vorrichtung eingerastet ist.

## 2 Lösen Sie den Sicherungsverschluss

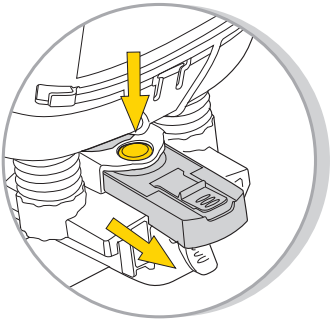

Drücken Sie den roten Sicherheitsknopf und ziehen Sie den Sicherheitsverschluss weg von der Sitzschale nach hinten.

## 3 Befestigen Sie den Sicherungsverschluss auf dem Gepäckträger

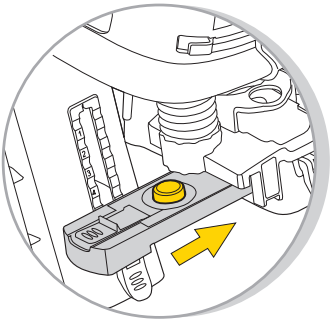

Drücken Sie erneut den roten Sicherheitsknopf und schieben Sie den Sicherheitsverschluss zurück in den Gepäckträger.

## 4

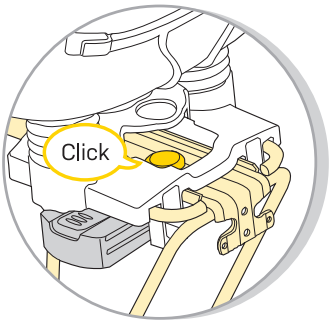


Wenn Sie ein Einrastgeräusch hören, ist der Verschluss verriegelt und der rote Sicherheitsknopf ragt durch die Lochöffnung an der Oberseite des Gepäckträgers.

## ACHTUNG

- Wenn der Sicherheitsverschluss nicht in den Gepäckträger eingerastet und/oder der rote Sicherheitsknopf nicht durch die Lochöffnung des Gepäckträgers herausragt, ist die Montage fehlerhaft.
- Falls Sie einen gefederten Sattel verwenden, decken Sie die Federn bitte ab, damit sich Ihr Kind daran nicht die Finger einklemmt.
- Nehmen Sie keine Modifizierungen am Kindersitz oder Gepäckträger vor.
- Bringen Sie kein zusätzliches Gepäck an den Kindersitz an. Wir empfehlen Ihnen dieses auf der gegenüberliegenden Seite des Fahrrades zu befördern, z.B. im Falle eines Rücksitzes verwenden Sie bitte einen Frontkorb für das Gepäck.
- Vergewissern Sie sich, dass Ihr Fahrrad einen stabilen Stand hat, bevor Sie den Kindersitz montieren oder abnehmen.

# Sichern des Kindersitzes an der Sattelstütze

Für eine optimierte Sicherheit ist der Kindersitz mit einem zusätzlichen t-förmigen Sicherungsband ausgerüstet, mit welchem der Kindersitz an der Sattelstütze befestigt wird. Diese Befestigung sollte unmittelbar nach der Montage des Kindersitzes auf dem Gepäckträger vorgenommen und nur dann gelöst werden, wenn der Kindersitz vom Gepäckträger genommen wird.

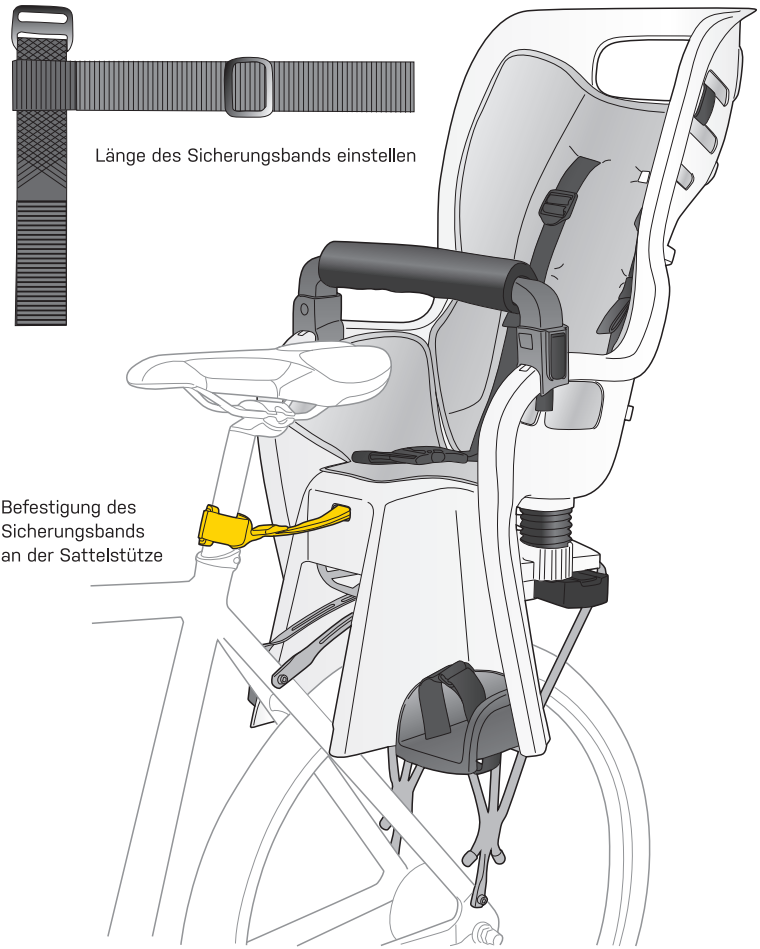

# Öffnen des Sicherungsbügels

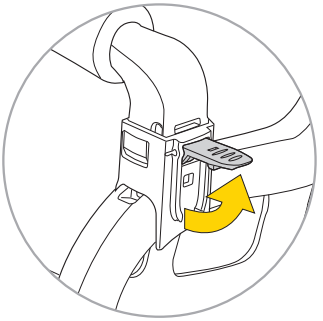

Ziehen Sie den Hebel nach oben

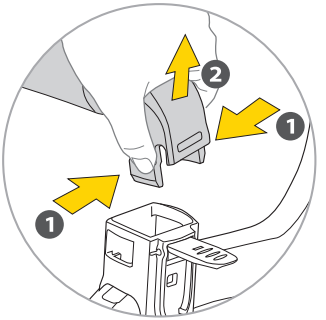


Drücken Sie die Seiten des Bügelendes zusammen und ziehen Sie nun den Bügel nach oben.

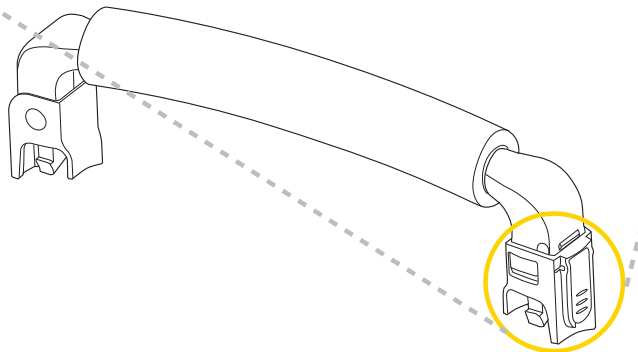

# Höheneinstellung der Fußstützen

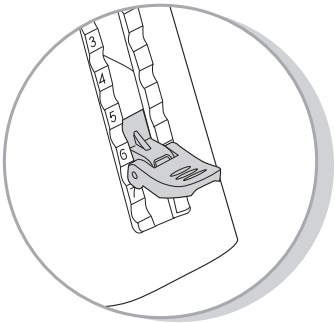


Ziehen Sie den Hebel nach oben, um die Höhe der Fußstützen einzustellen.

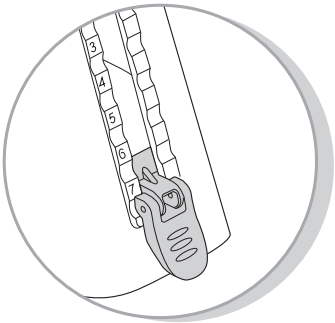


Drücken Sie den Hebel nach unten, um die Einstellung zu sichern.

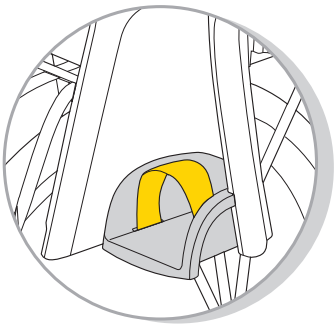

Passen Sie die Sicherheitsschlaufen der Fußstützen dem Kinderfuß an.

## ACHTUNG

**Setzen Sie Ihr Kind niemals in den Kindersitz, wenn nur der Seitenständer das Fahrrad stabilisiert.**

1. Eine zweite Person sollte das Fahrrad festhalten, während Sie Ihr Kind in den Kindersitz setzen.
2. Sobald das Kind in einer bequemer Sitzposition ist, stellen Sie den Sicherheitsgurt richtig ein und ziehen ihn fest.
3. Prüfen Sie die Position der Füße und Beine des Kindes. Nun ziehen Sie die Sicherheitsschlaufen fest. Heben Sie das Kind aus dem Kindersitz und korrigieren Sie ggf. die Fußstützen.
4. Verwenden Sie den Kindersitz nicht, wenn ein Bestandteil defekt ist.

# So setzen Sie Ihr Kind richtig in den Kindersitz

Die Schultergurte können in einer hohen und niedrigen Position eingestellt werden. Passen Sie die Schultergurte auf die Größe Ihres Kindes an.

✔ OK

✘ NO

Schultergurte sind zu hoch.

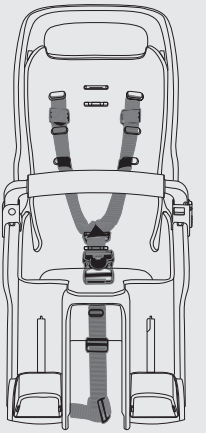

Hohe Position.

✔ OK

✘ NO

Schultergurte sind zu niedrig.

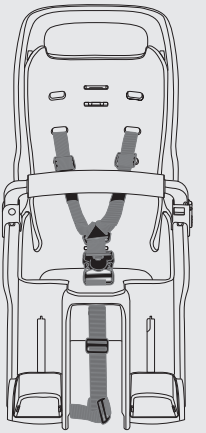

Niedrige Position.

## ⚠ ACHTUNG

Achten Sie darauf, dass die Sicherheitsgurte auf der Rückseite des Kindersitzes korrekt zusammengesteckt sind.

# Lösen des Sitzpolsters

1. Lösen Sie den Sicherheitsgurt auf der Rückseite.

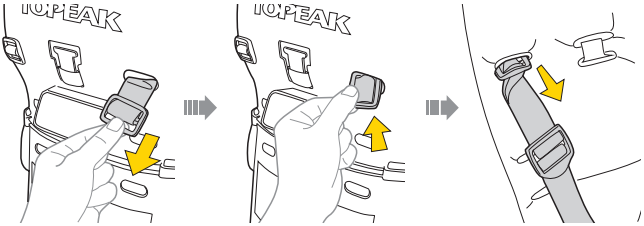


2. Entfernen Sie die Riemen auf beiden Seiten des Kindersitzes.

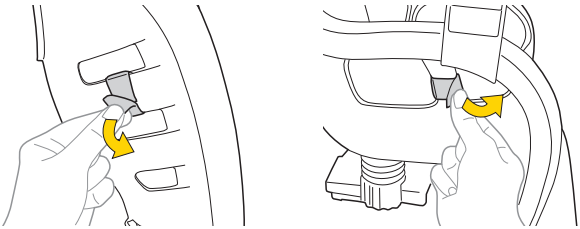

3. Lösen Sie die Riemen auf der Unterseite des Sitzpolsters und lösen Sie den Sicherheitsgurt.

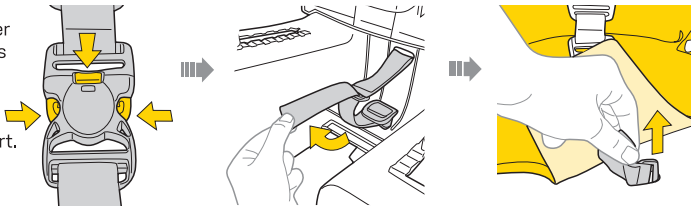

4. Lösen Sie den Sicherheitsgurt von der Rückseite des Sitzpolsters und entfernen Sie das Sitzpolster vom Haken hinter dem Kindersitz.

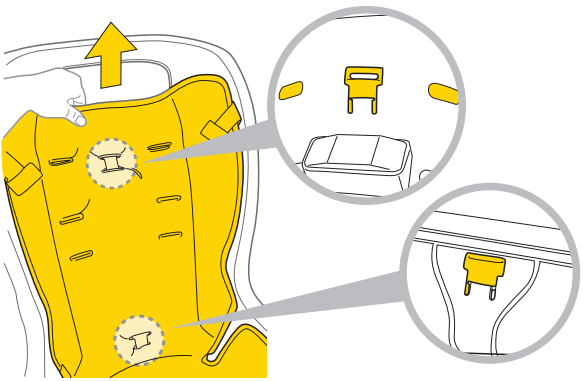

# SICHERHEITSHINWEISE

1. Am Gepäckträger sollte während der Benutzung des BabySeat II kein zusätzliches Gepäck oder Zubehör befestigt werden, da dies die maximale Belastung des Gepäckträgers überschreiten und eine instabile Fahrt verursachen könnte. Die maximale Belastung für den Gepäckträger beträgt 22 kg in der EU (nach EN-14344 Klasse A22 Regularien) bzw. 18 kg in den USA (nach ASTM F1625 Regularien).

2. Der Fahrer muss mindestens 18 Jahre alt sein.

3. Das Gewicht, das durch den Kindersitz auf dem Fahrrad lastet, kann u.U. die Stabilität Ihres Fahrrads verringern bzw. die Fahreigenschaften, insbesondere in Bezug auf Lenkung und Bremsleistung verändern.

4. Achten Sie darauf, dass das Fahrrad stabil steht und Sie es unter Kontrolle haben, wenn Sie Ihr Kind auf den Kindersitz setzen bzw. es aus jenem herausheben.

5. Das Kindersitz-System ist nicht kompatibel mit Fahrrädern mit Hinterradfederung.

6. Das Fahrrad, auf welches das Kindersitz-System montiert wird, muss sich in einem einwandfreien Zustand befinden. Es muss für das zusätzliche Gewicht des Kindersitzes ausgerichtet sein und sollte in seinen Abmessungen und Einstellungen auf den Fahrer abgestimmt sein. Informieren Sie sich bezüglich des Ladegewichts in der Betriebsanleitung Ihres Fahrrades. Achten Sie darauf, dass Sie Ihr Fahrrad nicht überladen, wenn Sie das Kindersitz-System verwenden. Vermeiden Sie zudem weiteres Gepäck und Zubehör am Gepäckträger.

7. Der Kindersitzgepäckträger ist ausgelegt für Laufräder in den Größen 26" und 700C. Eine Version für 29" große Laufräder mit Scheibenbremsen ist optional erhältlich.

8. Sowohl der Fahrer als auch das Kind sollten stets Fahrradhelme tragen, welche den nationalen Sicherheitsrichtlinien entsprechen.

9. Vermeiden Sie Fahrten auf verkehrsreichen Straßen und bei schlechtem Wetter. Fahren Sie mit erhöhter Aufmerksamkeit und mit reduzierter Geschwindigkeit.

10. Achten Sie auf den korrekten Sitz und die korrekte Befestigung des Sicherheitsgurtes.

11. Lassen Sie das Kind niemals unbeaufsichtigt im Kindersitz sitzen.

12 Rücksitze, welche am Gepäckträger befestigt werden, sollten eine zusätzliche Befestigung haben. Diese sollte nicht vom Sitz abnehmbar sein und an einer anderen Stelle am Fahrrad befestigt werden, so dass eine Rückwärtsbewegung des Sitzes vermieden wird.

13 Wenn Sie Ihr Fahrrad schieben, während das Kind im Kindersitz sitzt, halten Sie mit einer Hand den Fahrradlenker und mit der anderen den Kindersitzgepäckträger fest.

14. Ziehen Sie alle Befestigungen vor jedem Gebrauch des Kindersitzes fest und überprüfen Sie diese regelmäßig.

15. Achten Sie vor jeder Fahrt darauf, dass der montierte Kindersitz nicht mit vorhandenen Bremsanlagen, Pedalen und Lenkvorrichtungen in Berührung kommt.

16. Achten Sie stets darauf, dass das Kind selbst, dessen Kleidung, Schnürsenkel und Spielzeug niemals in Kontakt mit bewegenden Fahrradteilen (insbesondere Reifen und Bremsen) kommen und überprüfen Sie dies mit dem Wachstum Ihres Kindes.

17. Nehmen Sie kein Kind mit, welches zu jung ist um sicher im Kindersitz zu sitzen. Nehmen Sie nur Kinder mit, welche eine längere Zeit ohne Hilfe sitzen können.

18. Achten Sie darauf, dass der Sitz nicht nach vorne geneigt ist, damit das Kind nicht aus diesem herausrutschen kann. Um dies zu verhindern, sollte die Rückenlehne leicht nach hinten geneigt sein.

19. Nehmen Sie keine Modifizierungen am Kindersitz und dem Kindersitz-Gepäckträger vor.

20. Fahren Sie bei Dunkelheit ausschließlich unter Verwendung entsprechender Beleuchtungssysteme.

21. Lösen Sie den Kindersitz stets vom Gepäckträger, wenn Sie Ihr Fahrrad z.B. mit dem Auto transportieren. Andernfalls würden der Kindersitz und der Gepäckträger durch die Kraft des Windes zerstört oder beschädigt werden und wäre nicht mehr betriebssicher.

22. Das Vorhandensein eines Kindersitzes kann unter Umständen dazu führen, dass der Fahrer seine gewohnte Art das Fahrrad zu besteigen und abzusteigen ändern muss. Seien Sie stets vorsichtig!

23. Vergewissern Sie sich, dass sich keine scharfkantigen Objekte in der Reichweite des Kindes befinden, z.B. ausgefranste Kabel.

24. Wenn Sie kein Kind mitführen, sollten alle losen Befestigungsriemen befestigt werden.

25. Das Kind im Kindersitz sollte wärmer als der Fahrer angezogen sein und vor Regen geschützt werden.

26. Bevor Sie das Kind in den Sitz setzen, überprüfen Sie ob der Sitz nicht zu stark überhitzt wurde (z.B. auf Grund starker Sonneneinstrahlung).

27. Falls Sie einen gefederten Sattel auf dem Fahrrad montiert haben, bedecken Sie die Federung um Verletzungen zu vermeiden.

28. Versichern Sie sich, dass das eingespannte System nicht lose ist oder fähig ist sich im Reifen einzuklemmen, insbesondere bei Fahren ohne Kind darin.

29. Bitte wenden Sie sich sofort an den nächsten Topeak-Fachhändler, wenn Sie ein gebrochenes oder beschädigtes Bestandteil des Kindersitz-Systems bemerken.

30. Überprüfen Sie anfänglich und von Zeit zu Zeit, ob das Gewicht und die Größe des Kindes nicht größer sind als die empfohlene Belastbarkeit des Kindersitzes.

31. Mit einem Kind auf dem Fahrrad werden sich ggf. die Fahreigenschaften, insbesondere in Bezug auf Balance, Lenkung und Bremsleistung, verändern

32. Der Abstand zwischen dem Körperschwerpunkt und der Frontseite der Hinterradachse sollte weniger als 100mm betragen.

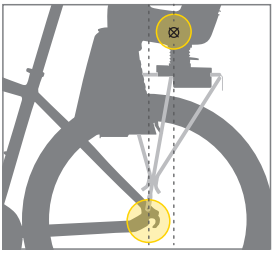

33. Ein Reflektor, der die CPSC Bestimmungen erfüllt, muss stets sichtbar installiert sein, egal ob der Kindersitz montiert ist oder nicht.

**ACHTUNG**

- **Befolgen Sie stets die Anweisungen dieses Handbuches. Bei Nichteinhaltung kann dies ernsthafte Verletzungen oder gar den Tod des Fahrers und des Kindes nach sich ziehen.**
- **Zusätzliche Sicherheitsvorrichtungen sollten stets angelegt werden.**
- **Aus Sicherheitsgründen sollte dieser Sitz nur in Verbindung mit Gepäckträgern mit der Bauart ISO 11243 verwendet werden.**

## GARANTIE

2 Jahre Gewährleistung auf alle verbauten Teile, jedoch nur gegen Herstellermängel.

Gewährleistungsansprüche
Sie benötigen Ihren Originalkaufbeleg um den Gewährleistungs-Service zu erhalten. Bei Artikel die ohne Kaufbeleg eingesendet werden, wird davon ausgegangen, dass die Gewährleistung mit dem Herstellungsdatum beginnt. Alle Gewährleistungsansprüche werden ungültig, wenn der Artikel auf Grund eines Unfalls beschädigt oder zweckentfremdet wurde, Systemänderungen oder andere Veränderungen vorgenommen wurden oder der Artikel anderweitig verwendet wurde als in diesem Handbuch beschrieben.

* Änderungen in Design und Eigenschaft bedürfen keiner vorherigen Ankündigung.

Topeak Produkte sind ausschließlich im Fahrradfachhandel erhältlich.
Bitte nehmen Sie Kontakt mit Ihrem nächsten Topeak Händler auf, um offene Fragen zu klären. Für Kunden in Deutschland, Tel. 0261-899998-28.

Copyright © Topeak, Inc.

**Stempel und Unterschrift des Topeak Fachhändlers**

# Gefederter Kindersitz

## Lösen Sie den Kindersitz vom Gepäckträger

**1** Betätigen Sie die gelbe und die rote Taste gleichzeitig

**2** Entfernen Sie den Sicherungsverschluss und legen Sie ihn in der Lagerposition ab

**3** Kindersitz anheben

Topeak Produkte sind ausschließlich im Fahrradfachhandel erhältlich.
Bitte nehmen Sie Kontakt mit Ihrem nächsten Topeak Händler auf, um offene Fragen zu klären.
Für Kunden in Deutschland, Tel. 0261-899998-28
www.topeak.com / www.rtisports.de